I Взамен перечеркнутого на листе 3

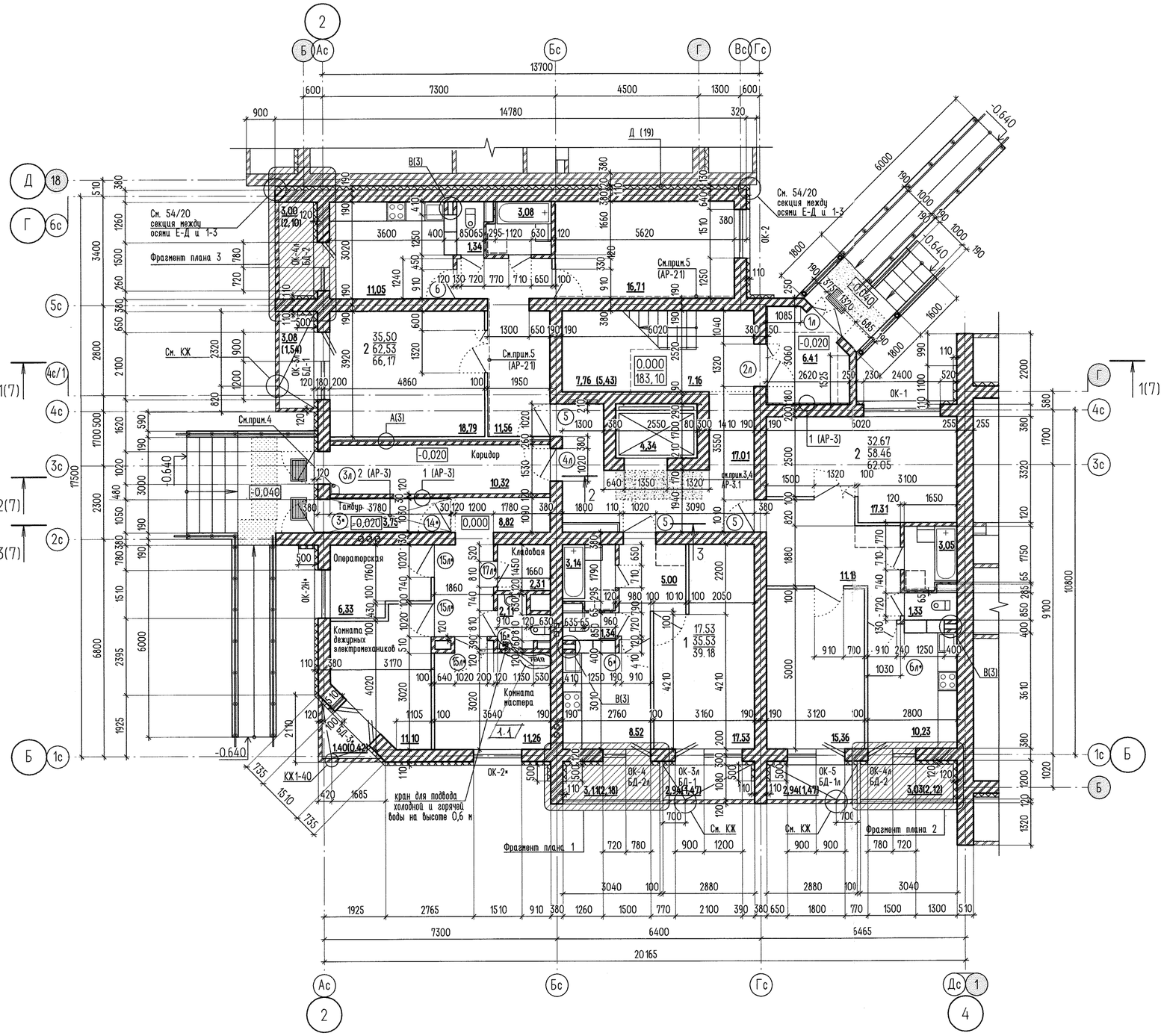

Фрагмент плана 3 (АР-3.1, 4.1, 4.2)

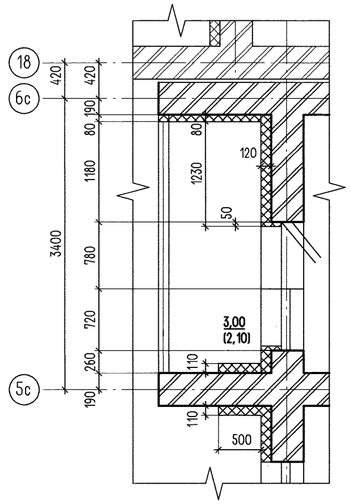

Фрагмент плана 1 (АР-3.1, 4.1, 4.2)

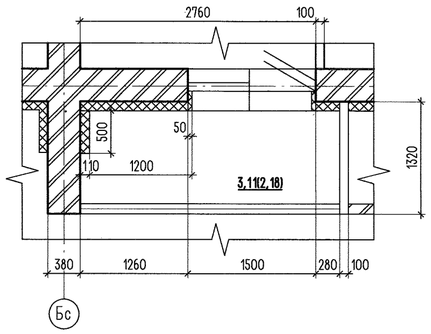

Фрагмент плана 2 (АР-3.1, 4.1, 4.2)

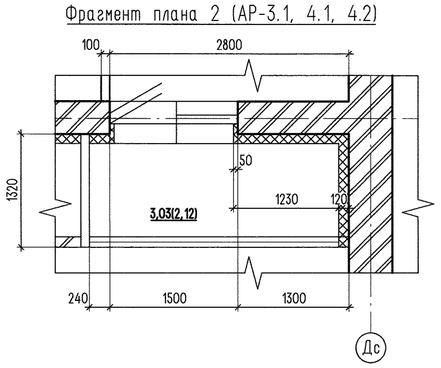

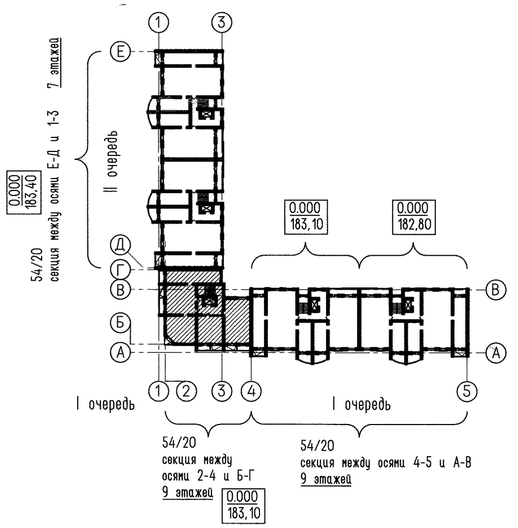

Согласовано: Государственное предприятие "ЖКС г. Жодино"

Гл. инженер А.Е. Синькевич

Примечания:
1. Условные обозначения см. АР-3.
2. Примечения также см. АР-3.
3. Перед почтовыми ящиками должно быть свободное пространство шириной не меннее 1,2 м, высотой размещения замков над уровнем пола не должна превышать 1,25 м.
4. В коридоре сквозного прохода установить тепловую завесу по типу (для определения сметной стоимости) FLOWAIR ELiS C-W-100 с консолью (вертикальное размещение) макс.потребляемая мощность 0,14 кВт, напряжение 220 В, 50 Гц.
5. Временная пожарная нагрузка в помещении кладовой (ДПУЛ) - 1035 МДж.

Изм.	Кол.	Лист	№док	Подпись	Дата
1	1	–	744-21		10.21

Разработал	Вербицкая		03.21
Проверил	Соколова		03.21
Н.контр.	Деревяго		03.21
Утвердил	Соколова		03.21

54/20 - АР

Многоквартирный жилой дом по ПДП №14 в микрорайоне №9 г.Жодино

I очередь
Секция между осями 2-4 и Б-Г

Стадия	Лист	Листов
С	3.1	

План 1 этажа.
Фрагмент плана 1. Фрагмент плана 2.
Фрагмент плана 3

КУП "Институт "БОРИСОВПРОЕКТ" г.Борисов

Формат А2

Согласовано: Вед.инж.ОГ Синькевич 03.21

Согласовано: Нач.КО Шульцова 03.21; Нач.СТО Воронко 03.21; Нач.ЭТО Задорожный 03.21

Взам инв.N | Подпись и дата | Инв.N подл.